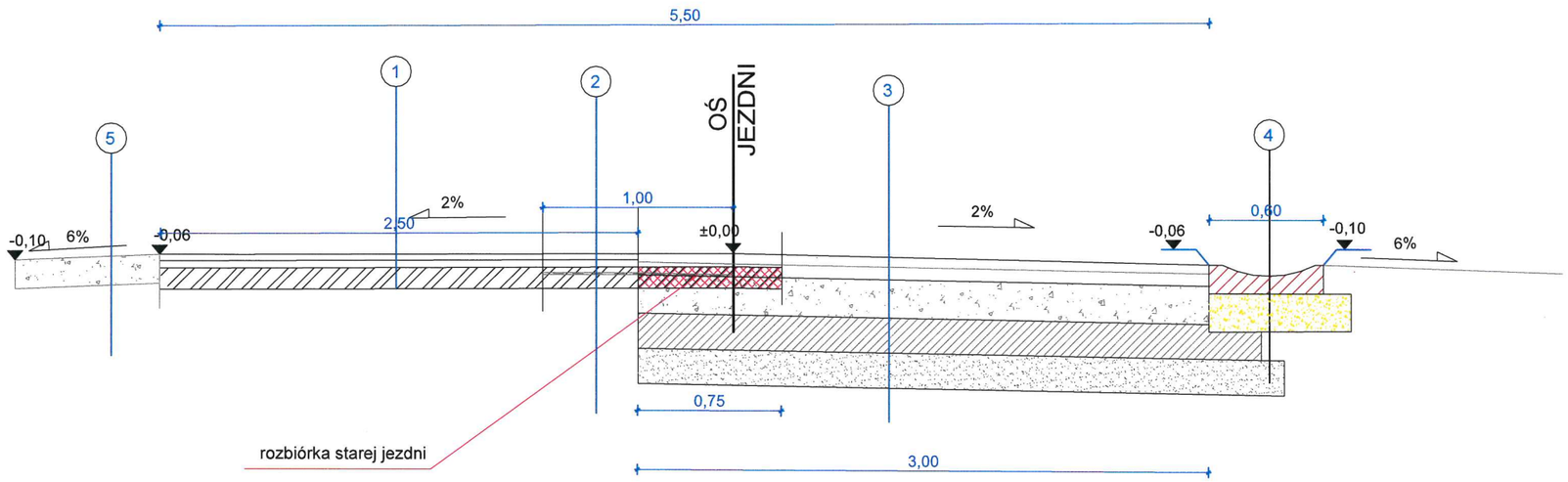

1 - warstwa ścieralna z asfaltobetonu gr. 4 cm
- warstwa wyrównawcza z asfaltobetonu śr. gr. 3 cm
- istniejąca nawierzchnia jezdni

2 - warstwa ścieralna z asfaltobetonu gr. 4 cm
- warstwa wiążąca z asfaltobetonu gr. 4 cm
- siatka wzmacniająca szer. 1,00 m
- istniejąca konstrukcja jezdni

3 - warstwa ścieralna z asfaltobetonu gr. 4 cm
- warstwa wiążąca z asfaltobetonu gr. 4 cm
- podbudowa z kruszywa łamanego 0-31,5 mm 20 cm
- podbudowa stabilizacja 2,5 MPa gr. 15 cm
- warstwa odsączająca z piasku gr. 15 cm

4 - betonowy element korytkowy
- ława z betonu C12/15 gr. 15 cm

5 - kruszywo 0-31,5 mm gr. 10 cm
- grunt rodzimy

☐ PI DESIGNE ☐ TOMASZ PIASECKI	**OBIEKT:** *Przebudowa drogi powiatowej nr 2927E Pałczew - Wardzyn*	**PROJEKTOWAŁ:** *mgr inż. Krzysztof Piasecki*	**Nr upr:** *31/87/WŁ*	**Podpis:**
OPRACOWANIE: *Projekt budowlano-wykonawczy*	**INWESTOR:** *Powiat Łódzki wschodni* *90-113 Łódź* *ul. Sienkiewicza 3*			
TYTUŁ RYSUNKU: *Przekrój konstrukcyjny nawierzchni na odcinku ścieku korytkowego*		**OPRACOWAŁ:**		
BRANŻA: *Drogi*		**DATA:** *Luty 2018*	**SKALA:** *1:50*	**NR RYS:** 2